CONFIDENTIAL VER: A1

| REV | DESCRIPTION | Section | Engineer | Checked | Date |
|---|---|---|---|---|---|
| | | | | | |

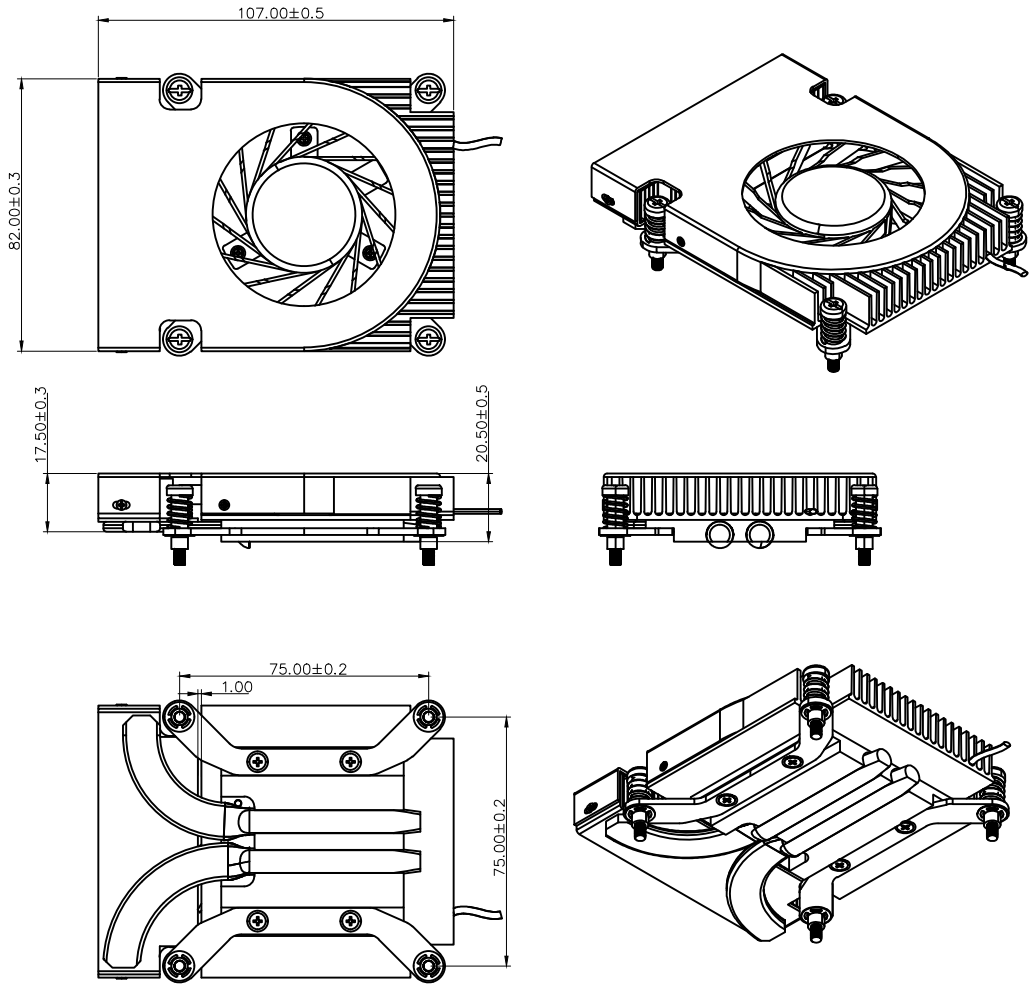


| 序号 | 料号 | 名称 | 材质 | 数量 | 备注 |
|---|---|---|---|---|---|
| 13 | STC-0306 | 铜板 | C1100 | 1 | 80.0*30.0*13.0 |
| 12 | ST-3M-0041 | 保护膜 | 不干胶(蓝色) | 1 | 55*45 |
| 11 | ST-SCW-0010 | 支架螺丝 | 1008环保铁 | 4 | M3*4.0H |
| 10 | ST-SCW-0006 | 盖子螺丝 | 1008环保铁 | 2 | M2*7.0自攻*3.4 |
| 9 | ST-SCW-0009 | 盖子螺丝 | 1008环保铁 | 2 | M2*3.8H |
| 8 | ST-SCW-0039 | 风扇螺丝 | 1008环保铁 | 3 | M2*3.6*4.5 |
| 7.3 | ST-ORING-0004 | O型扣 | 45Mn | 4 | ø10.0*ø4.3*0.28 |
| 7.2 | ST-Spring-0021 | 弹簧 | 钢琴线 | 4 | ø0.9*ø7.4*10.0 |
| 7.1 | ST-SCW-0048 | 螺丝 | 1018环保铁 | 4 | M3*24.0*D7.8 |
| 7 | ST-BK-0027 | 角架 | SPCC | 2 | 85.0*22.5*2.0 |
| 6 | ST-FAN-0141 | 风扇 | PBT | 1 | 8010单滚轴承散热风扇 12V,2510 4PIN,线长180MM,转速2800RPM+/-10% |
| 5 | STCV-0058 | 铝盖 | AL1050 | 1 | 103.0*82.0*12.0 |
| 4 | STHP-0441 | 热管 | C1020 | 1 | D8*104.2 |
| 3 | STHP-0440 | 热管 | C1020 | 1 | D8*108.0 |
| 2 | STF-0170 | 铝fin | AL1100 | 1 | 77.4*22.50*12.0-43片 |
| 1 | STSM-0438 | 散热片 | AL6063 | 1 | 76.0*82.0*19.5 |

技术要求：

1. 产品不可有刮压伤,脏污,裂痕,边沿无毛刺,不伤手.
2. 8010单滚风扇， 12V,2510 4PIN,线长180MM
3. 所有物料和制程需符合RoHS要求.

Cool Solte Co.,Ltd

正式图面

DATE 2022/1/22


东莞市硕泰电子科技有限公司
Dong Guan Solte Electronics Technology Co.,LTD

东莞市大岭山镇矮岭冚创业三街2号

TEL: 86-769-81836450
FAX: 86-769-81836453


ENGINEER: 林占海
DATE: 2022/1/22
CHECKED: 杨进林
DATE: 2022/1/22
APPROVED:
DATE:
APPROVED:
DATE:

| | | | | | | |
|---|---|---|---|---|---|---|
| 0 ~ 30 | 0.07 | 0.10 | 0.10 | 0.15 | 0.20 | 0.30 |
| 10 ~ 50 | 0.08 | 0.15 | 0.20 | 0.25 | 0.30 | 0.40 |
| 50-100 | 0.09 | 0.20 | 0.25 | 0.30 | 0.40 | 0.50 |
| 100-200 | 0.15 | 0.25 | 0.30 | 0.35 | 0.50 | 1.00 |
| 200 ~ | 0.20 | 0.30 | 0.35 | 0.40 | 0.60 | 1.50 |
| Angles | 1° | 1° | 1° | 1° | 2° | 3° |

Part Name: Heat Sink
Part Number: STH-0719
Customer (DW) Number: N/A

| Scale | Sheet-of | Unit | Size | Revision |
|---|---|---|---|---|
| | 1/1 | mm | A4 | A1 |